HOCHBEET MIT SYSTEM

PLANTEAL

Das benötigen Sie:

TX20 Schraubendreher

Hinweis: Die Schrauben dürfen nur handfest angezogen werden. Ein Akku-Schrauber sollte nur mit Drehmomentbegrenzung eingesetzt werden, um die Schraubgewinde nicht durch Überdrehen zu beschädigen.*

Und das benötigen Sie noch für Ihr Hochbeet (nicht im Lieferumfang enthalten)**:**

- Nagerschutz, z.B. Wühlmausgitter, Gitterdraht feuerverzinkt oder aus Edelstahl (auf Korrosionsschutz achten)
- Füllung für den empfohlenen Schichtaufbau im Hochbeet

Vorbereitungen

Schaffen einer ebenen, waagrechten Oberfläche am gewünschten Aufstellort. (Ein unebener Untergrund kann zur Folge haben, dass sich die rechteckige Grundform verzieht und die Seitenwände nicht senkrecht stehen.)

Tipp: Direkter Kontakt vom Mutterboden zum Hochbeet-Substrat fördert die Wanderung der hilfreichen Mikroorganismen.

- Auslegen des Nagerschutzes
- Hochbeet-Bauteile sortieren

Hinweis: Da sich die Bauteile geringfügig unterscheiden können, sind sie in der Darstellung durchgängig nummeriert und in der Stückliste beschrieben, um Verwechslung vorzubeugen. Alle Bauteile sind werkseitig mit Schraublöchern vorbereitet. Die beiliegenden Blechschrauben haben einen größeren Durchmesser als die Schraublöcher der zu befestigenden Komponente. Beim Eindrehen formt sich die Blechschraube ihr eigenes Gewinde.

*Überdrehte Gewinde sind von der Gewährleistung ausgeschlossen.

Übersicht der Bauteile - Zusammenstellung je nach gewähltem Modell (siehe Abbildungen)

11 Rahmen 980 mm
12 Rahmen mit Bohrung, 980 mm
13 Rahmen, 1480 mm
14 Rahmen mit Bohrung, 1480 mm
22 L-Winkel
32 T-Winkel, Mittelsteg-Profil
41 Querverstrebung
51 Abdeckung Eckwinkel rechts
52 Abdeckung Eckwinkel links
53 Abdeckung Mittelstoß (Modelle M und L)
54 Schneckenkante, 1044 mm
55 Schneckenkante, 1455 mm
58 Schneckenkante, 963 mm (für Modell M, nicht abgebildet)
56 Schneckenkante, 1463 mm
57 Schneckenkante, 1463 mm
60 Endkappe
70 Blechschraube

Aufbau PLANTEAL
Modell S, 100x150 cm
ohne Schneckenkante

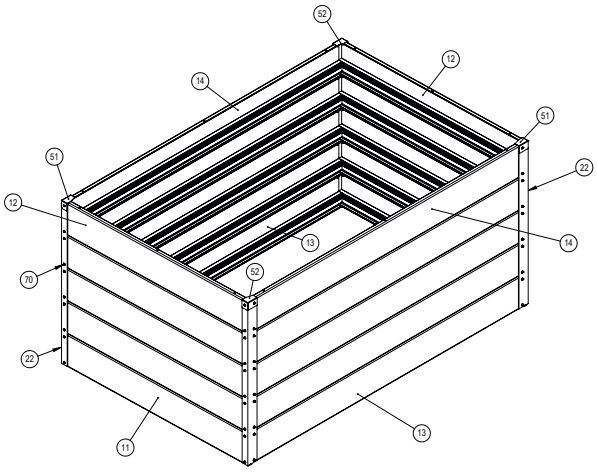

Aufbau PLANTEAL
Modell M, 100x200 cm
ohne Schneckenkante

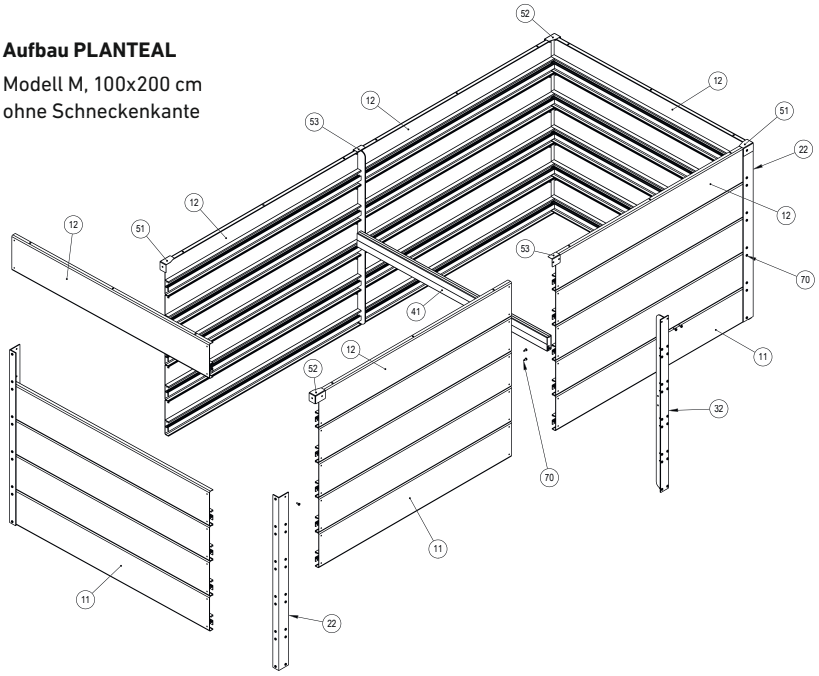

Aufbau PLANTEAL
Modell L, 100x300 cm
beispielhafte Darstellung
mit Schneckenkante

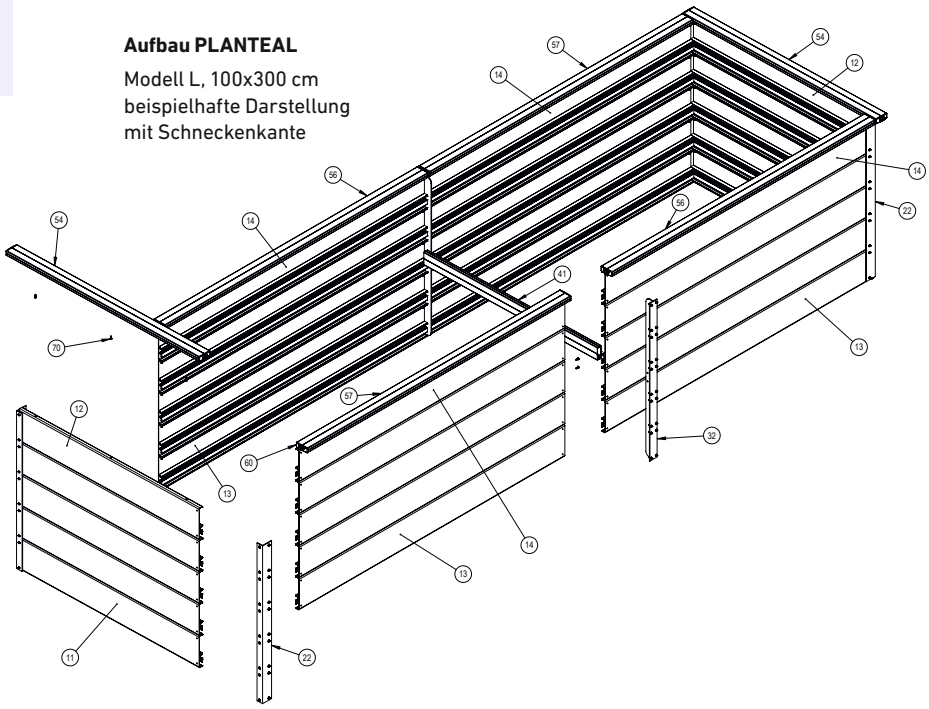

Kontakt: dani alu GmbH, Hauptstraße 230, 63768 Hösbach, post@danialu.de

HOCHBEET MIT SYSTEM

PLANTEAL

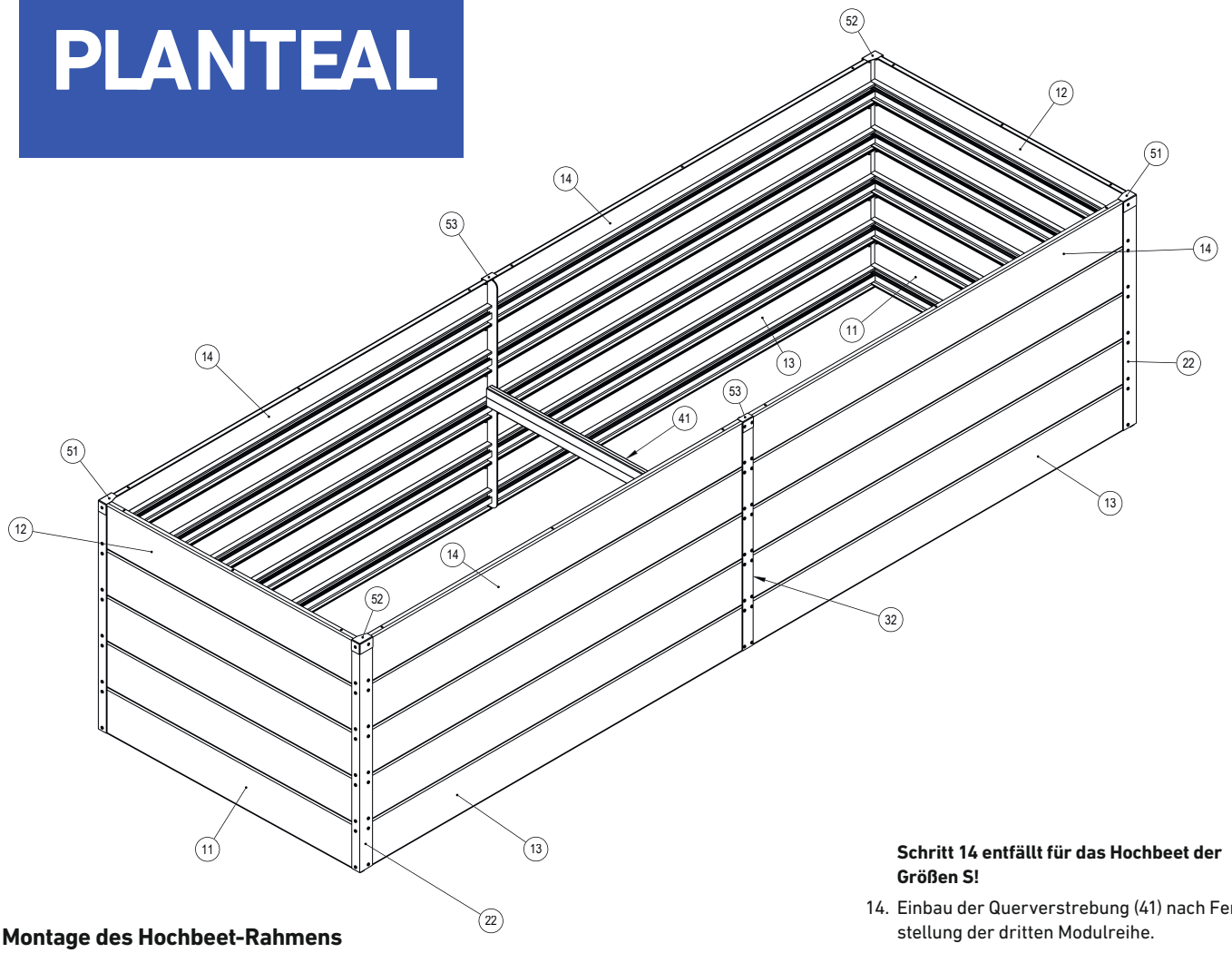

Montage des Hochbeet-Rahmens

1. Nehmen Sie zuerst Modul Nr. 11, Eck-Profil Nr. 22 und Schrauben Nr. 70 um an einer kurzen Seite des Hochbeets beginnen zu können.

   Die Module Nr. 12 (bzw. 14) mit zusätzlichen Bohrungen für die Aufnahme der optionalen Schneckenkante kommen zum Schluss.

   Tipp: Die Montage wird wesentlich vereinfacht, wenn zuerst die Module der beiden "kurzen" Hochbeetseiten (Kurzseite) verschraubt werden.
2. Die Eckprofile (Modul Nr. 22) so ausrichten, dass die kurze Seite des Profils in Richtung der kurzen Seite des Hochbeetes (Module Nr. 11 bzw. 12) und die lange Profilseite in Richtung der langen Seite des Hochbeetes zeigt.
3. Schraube (70) ins zweite Loch von unten des Eckprofils einführen. Entsprechendes Schraubloch von Modul Nr. 22 an Schraubenspitze ansetzen und die Schraube anziehen. Hinweis: Auf Drehmoment achten - Um das Überdrehen der Schraube zu vermeiden, nur handfest anziehen.
4. Die nächste Schraube (70) am ersten Loch von unten des gleichen Eckprofils ansetzen und handfest anziehen.
5. Verbindung des zweiten Eckprofils mit dem Modul. Die Schrauben handfest anziehen.
6. Wiederholung der Schritte 5 bis 9 für die gegenüberliegende Kurzseite des Hochbeets.
7. Verbindung des ersten Moduls einer langen Seite mit dem Eckprofil (Nr. 13 oder Nr. 11).

Die Schritte 8 und 9 entfallen für das Hochbeet der Größe S!

8. Einsetzen des Mittelsteg-Profils (Nr. 32), um die beiden Module der langen Seiten miteinander zu verbinden.

   Hinweis: Beim Einsetzen des Mittelsteg-Profils darauf achten, dass das abgerundete Ende nach oben zeigt und der Mittelflansch ins Innere des Hochbeets zeigt.
9. Das nächste Modul der langen Seite (Nr. 11 oder 13) mit gleichem Mittelsteg-Profil verbinden und die Schrauben handfest anziehen.
10. Verbindung des Moduls mit der gegenüberliegenden Kurzseite (Vorbereitung siehe Punkt 9).
11. Wiederholung der Schritte 10 bis 12 an der zweiten Langseite.
12. Nach Fertigstellung der ersten Modulreihe die Schritte für die nächsten 3 Modulreihen wiederholen.

    Hinweis: Immer zuerst die Module der Kurzseiten an den Eckprofilen anbringen, bevor die Module der langen Seite montiert werden.

    Schritt 13 entfällt bei Hochbeeten mit Schneckenkante.
13. Anbringen der Eckwinkel links (51) und rechts (52) sowie bei den Hochbeet Größen M und L des Abschlusswinkels am Mittelstoß (53).

Schritt 14 entfällt für das Hochbeet der Größen S!

14. Einbau der Querverstrebung (41) nach Fertigstellung der dritten Modulreihe.

    Tipp: Zuerst die Schraube in das Loch des Mittelsteg-Profils einführen und dann die Querverstrebung aufsetzen. Beim Anziehen der Schraube auf den Drehmoment achten und nur handfest anziehen.
15. Montage der oberste Modulreihe aus den Modulen Nr. 12 und Nr. 14 (Module mit zusätzlicher Bohrung an der oberen Profilkante).

    Hinweis: Wird keine Schneckenkante montiert (optional erhältlich) können die Module 12 und 14 auch gedreht werden, sodass keine Bohrlöcher an der Oberkante sichtbar sind.

Montage der Schneckenkante (optional erhältlich, siehe Bsp. auf der Vorderseite)

16. Beachten der Nummerierung und Ausrichtung der Profile Nr. 54 bis 59 gemäß der Abbildung.

    Hinweis: Die Lochbohrungen sind unterseitig, innen. Das Schneckenkanten-Profil steht weiter nach außen über als nach innen.
17. Verschrauben des obersten Moduls (12 bzw. 14) mit der Schneckenkante. Beim Anziehen der Schrauben auf den Drehmoment achten und nur handfest anziehen.

    Die Schraube dabei von unten in ein Schraubloch einführen und das Schneckenkanten-Profil an der entsprechenden Stelle aufsetzen.

    Hinweis: Auf den Drehmoment achten und nur handfest anziehen, um das Überdrehen der Schraube zu vermeiden.